荒川左岸南部流域下水道台帳図（特殊孔構造図）
（南部第１準幹線）

埼玉県

台帳図番号019

Ｎ１－８　S＝１：５０

平　面　図

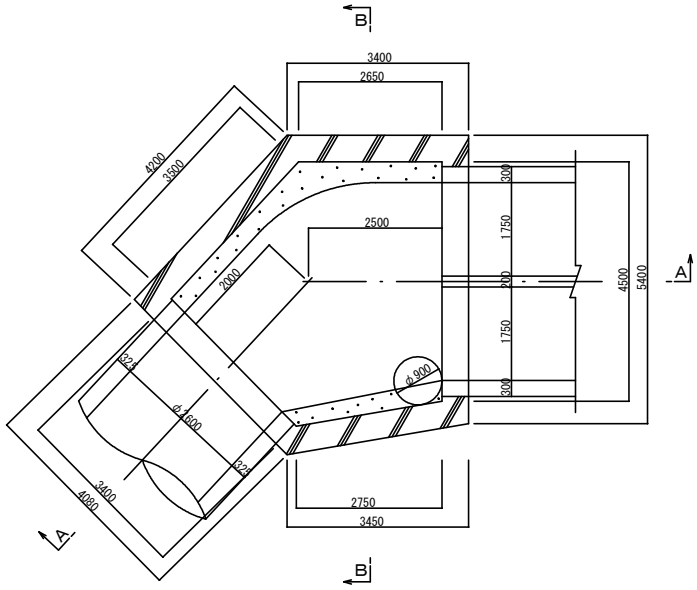

Ａ－Ａ断面図

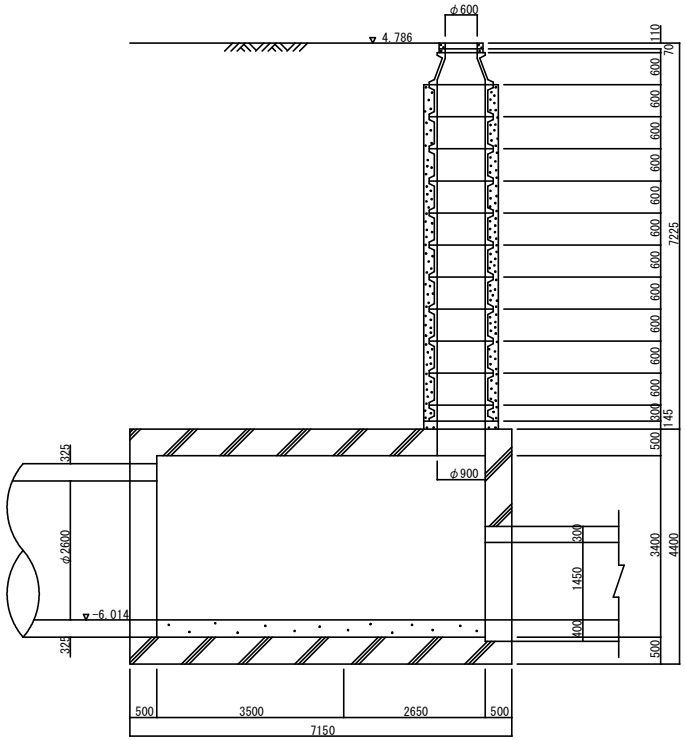
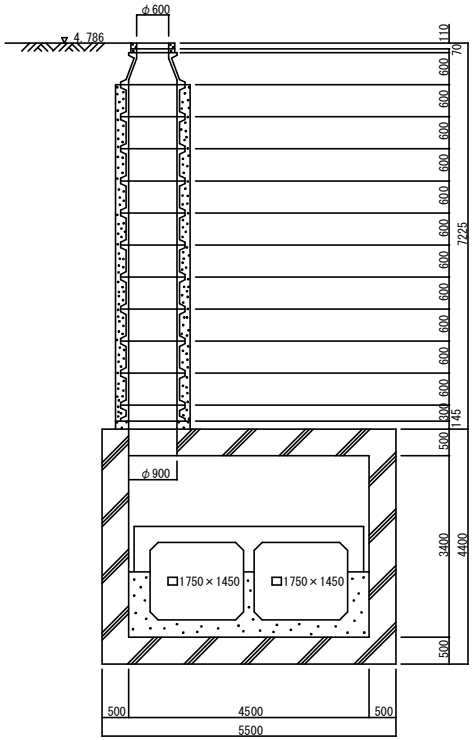
Ｂ－Ｂ断面図