南部流域下水道台帳図

（南部幹線）

埼玉県

台帳図番号	1005

平面図　S=1:50

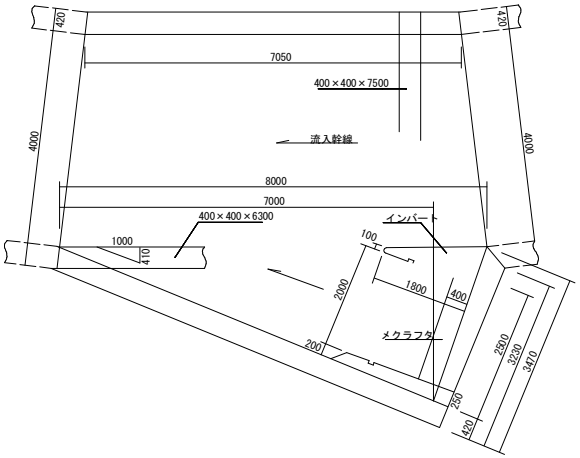

断面図　S=1:50

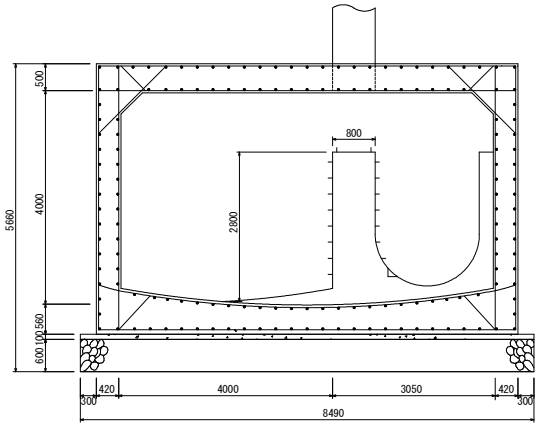

ナン-13　S=1:40

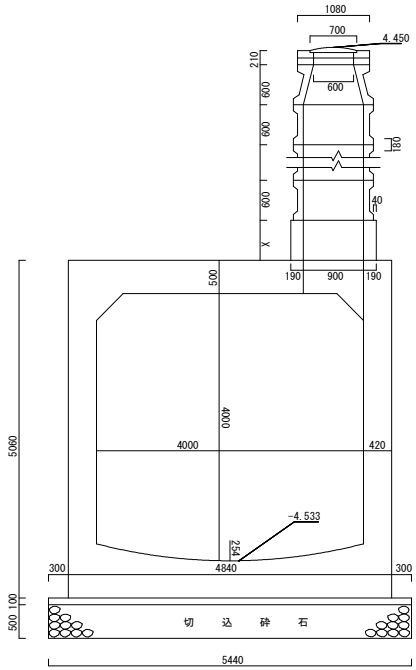

※管底高は平成8年2月調製の台帳図より。　※地盤高数値は、直接水準による令和3年度測量成果である。

令和四年三月修正　平成八年二月調製