荒川左岸南部流域下水道台帳図（特殊人孔構造図）

（芝川幹線）

埼玉県

台帳図番号	6064

Ｓ－０３５　縮尺　1：50

断面Ａ－Ａ

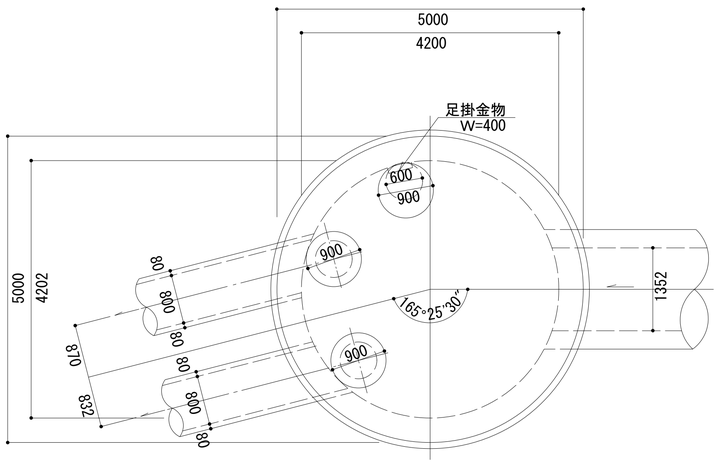

断面Ｂ－Ｂ

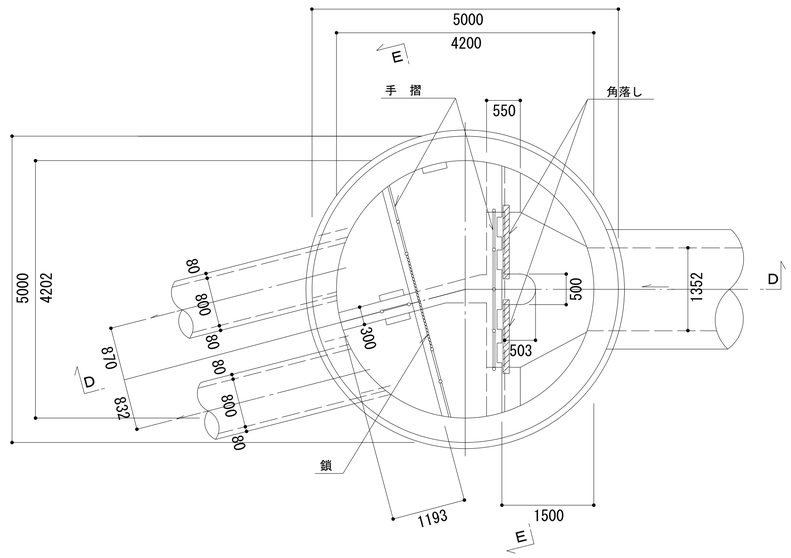

断面Ｃ－Ｃ

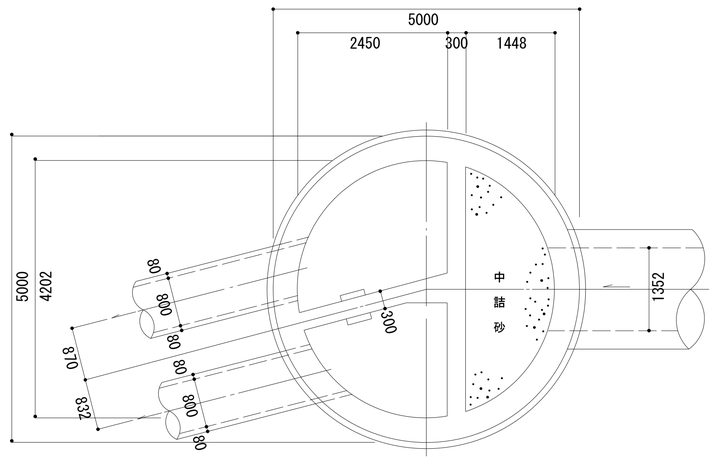

断面Ｄ－Ｄ

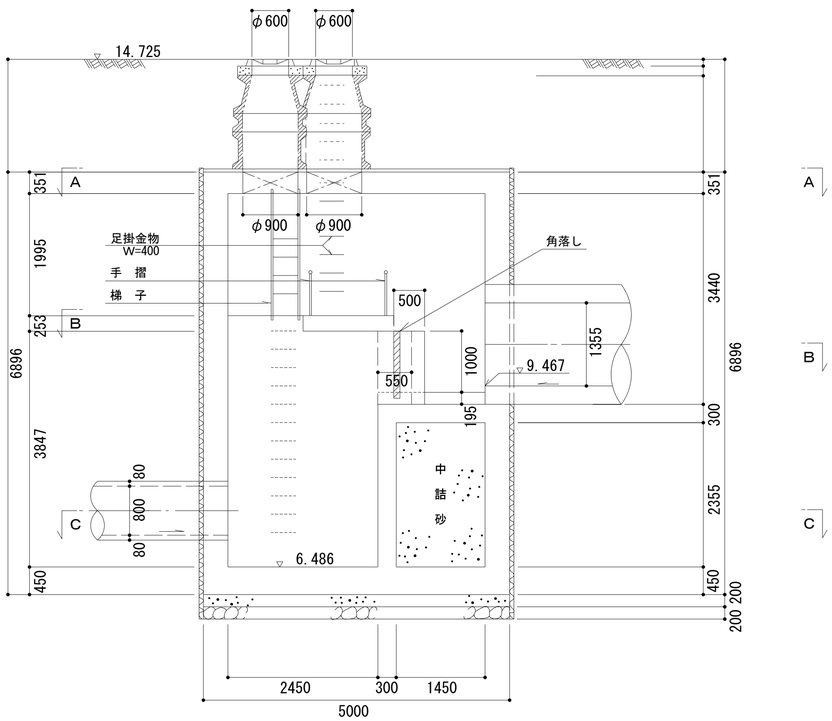

断面Ｅ－Ｅ

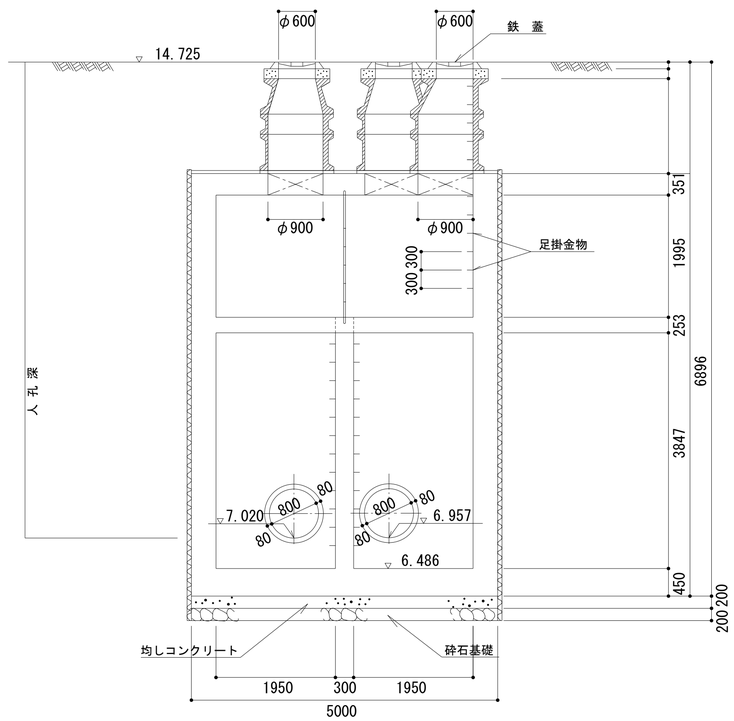

令和三年三月調整