# 南部流域下水道台帳図

（鴨川第一準幹線）

埼玉県

| 台帳図番号 | 2009 |
|---|---|

## K1-18 組立1号マンホール構造図　縮尺　1：20

平　面　図

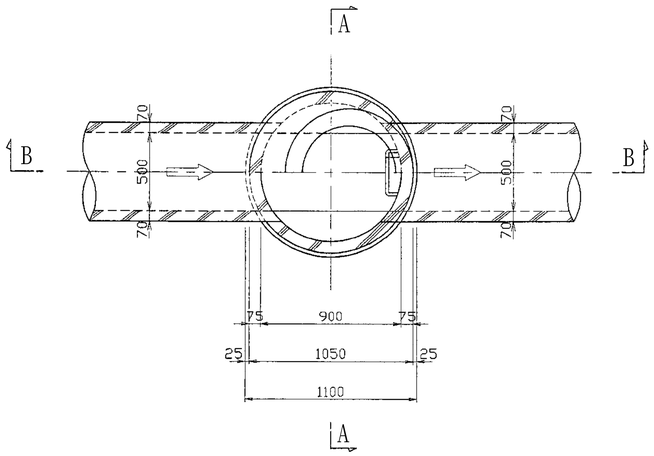


A-A断面図

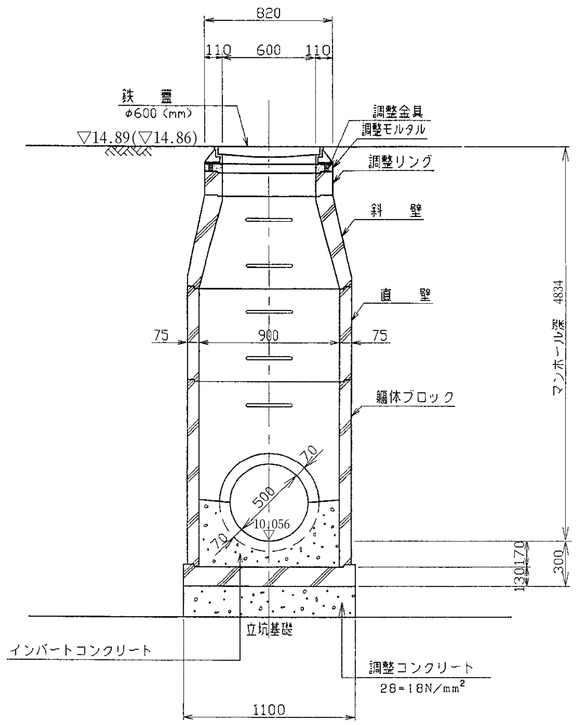


B-B断面図

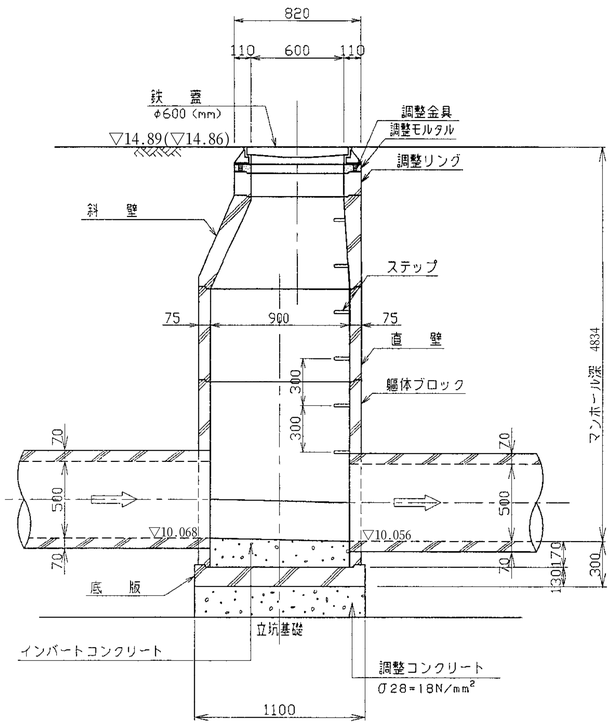


※地盤高（　　）内数値は、ＧＮＳＳ測量による平成27年度測量成果値である

平成二十八年二月調整